Vejledning til brug

HOME DELUXE
WIR MACHEN ZUHAUSE

BOHIO XS redskabsrum

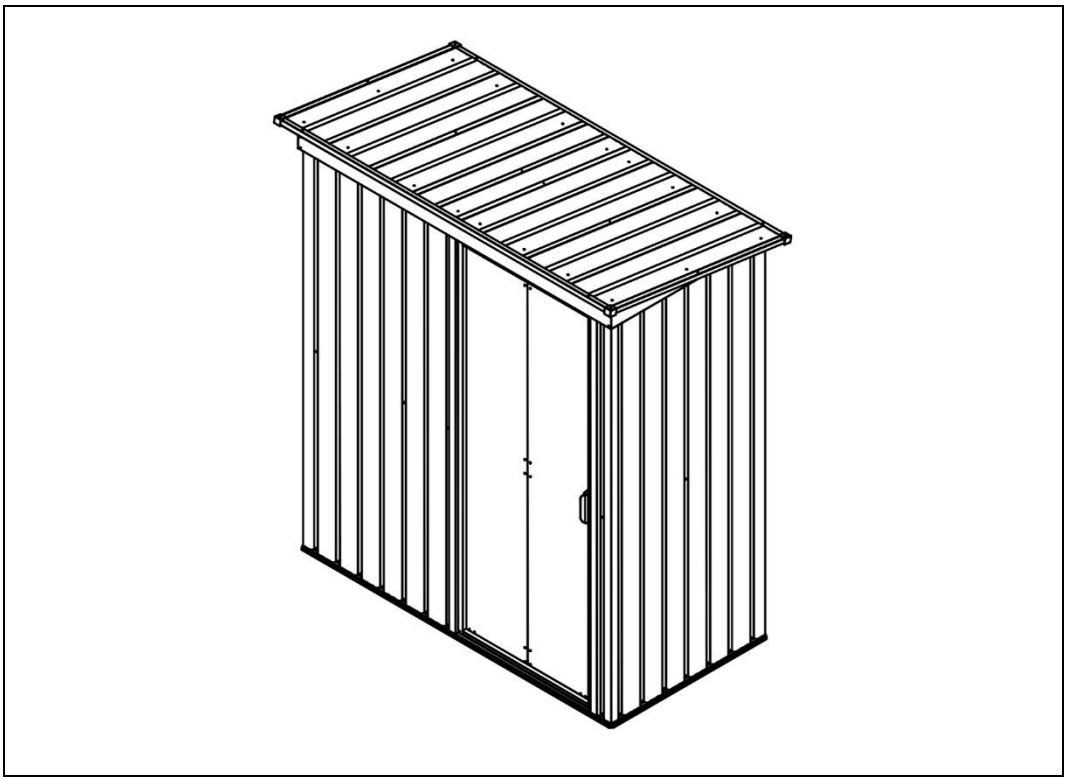

Indholdsfortegnelse

1. Generel information 3
1.1. Produktoversigt 3
1.2. Generel information 3
1.3. Oplysninger om garanti 3
2. Oplysninger om brugsanvisningen 3
2.1. Tilgængelighed af brugsanvisningen 3
2.2. Oplysninger om oversættelse 3
3. Forklaring af symboler 4
3.1. Generelle oplysninger om brugsanvisningen 4
3.2. Tilsigtet brug 4
3.3. Generelle sikkerhedsanvisninger 5
4. Produktets egenskaber 6
5. Leveringsomfang 6
6. Installation 8
6.1. Sikkerhedsinstruktioner 9
6.2. Produktets opbygning 9
7. Brug af produktet 20
7.1. Sikkerhedsinstruktioner 20
7.2. Første ibrugtagning 20
7.3. Betjening 21
8. Fejlfinding 21
9. Vedligeholdelse og pleje 21
10. Instruktioner for bortskaffelse 21

VIGTIGT:

OPBEVAR TIL FREMTIDIG BRUG.

LÆS OMHYGGELIGT!

Kære kunder,

Tak, fordi du har valgt et produkt fra **Home Deluxe GmbH**. Vi håber, at du får glæde af dit nye BOHIO XS redskabsrum.

Brugsanvisningen hjælper dig med installation, ibrugtagning, betjening og vedligeholdelse af produktet. Brugsanvisningen og sikkerhedsanvisningerne skal læses omhyggeligt og i deres helhed. Overhold disse instruktioner for at undgå farer.

1. Generel information

1.1. Oversigt over produktet

Model: BOHIO XS redskabsrum | Artikel-ID: 17067

1.2. Generel information

For at kunne leve op til vores krav forbedrer vi hele tiden kvaliteten, forenkler montering og betjening og tilpasser produkterne til kundernes behov. På grund af disse ændringer findes den aktuelle version af brugsanvisningen på vores hjemmeside.

Begrebet "produkt" anvendes i brugsanvisningen for "BOHIO XS redskabsrum".

1.3. Garanti

Det lovbestemte ansvar for mangler og garantirettigheder gælder fra købsdatoen.
Home Deluxe GmbH påtager sig intet ansvar for skader, der skyldes manglende overholdelse af brugsanvisningen. Reklamationer, der skyldes forkert installation eller brug, er udelukket fra garantien. I tilfælde af fejl på produktet bedes du kontakte vores kundeservice skriftligt ved hjælp af kontaktformularen på vores hjemmeside med angivelse af produktnavn, serienummer og et foto af typeskiltet:

Home Deluxe GmbH
Schanzeweg 2
32312 Lübbecke
Lübbecke, Tyskland
Tlf: +49 (0)5743 6181-0
www.home-deluxe-gmbh.de

Hvis du har yderligere spørgsmål, bedes du kontakte vores kundeserviceteam ved hjælp af kontaktformularen.

2. Oplysninger om brugsanvisningen

2.1. Tilgængelighed af brugsanvisningen

Brugsanvisningen er en del af produktet og skal opbevares komplet og i umiddelbar nærhed af produktet.
Hvis BOHIO XS redskabsskuret overdrages til en tredjepart, skal brugsanvisningen også overdrages.

2.2. Information om oversættelse

Den oprindelige brugsanvisning er skrevet på tysk. Alle andre tilgængelige sprog er en oversættelse af den tyske version.

2.3. Målgrupper for brugsanvisningen

Brugsanvisningen skal læses og overholdes af alle personer, der er involveret i en af følgende aktiviteter eller anvendelser:

- Udpakning
- Montering / installation
- Ibrugtagning / betjening
- Vedligeholdelse / test / pleje
- Fejlfinding / reparation
- Bortskaffelse

3. Forklaring af symboler

Symbol	Forklaring af symbol
	**ADVARSEL** Dette symbol angiver mulige farer, der kan resultere i dødelig eller alvorlig personskade. Før du udfører det tilsvarende installations- eller anvendelsestrin, skal du læse den tilsvarende bemærkning.
	**INFO** Symbolet giver vigtige oplysninger og angiver materielle skader. Overhold disse, før du udfører det tilsvarende installations- eller anvendelsestrin, for at forstå problemer og undgå skader.

3.1. Generelle oplysninger om brugsanvisningen

Brugsanvisningen henviser til BOHIO XS-skuret. Den indeholder vigtige oplysninger om installation og betjening. Brugsanvisningen, især sikkerhedsanvisningerne, skal læses omhyggeligt, før produktet tages i brug; opbevar brugsanvisningen på et sikkert sted. Brug kun produktet som beskrevet i denne brugsanvisning for at forhindre utilsigtet personskade eller skade. Hvis du giver BOHIO XS skuret videre til en tredjepart, skal denne brugsanvisning også overdrages.

3.2. Tilsigtet brug

Produktet er af høj kvalitet, holdbart og udelukkende beregnet eller egnet til privat brug i et rimeligt og sædvanligt omfang. Desuden er vores produkt **ikke** beregnet til kommerciel brug. Kommerciel brug er kun tilladt med skriftlig tilladelse fra Home Deluxe GmbH.

Produktet er beregnet som et lukket redskabsskur til udendørs opbevaring af haveredskaber.

Brug kun produktet som beskrevet i denne brugsanvisning. Enhver anden brug betragtes som ukorrekt og kan medføre materielle skader eller personskader. Producenten påtager sig intet ansvar for skader, der er forårsaget af ukorrekt eller forkert brug.

3.3. Generelle sikkerhedsanvisninger

Generelle advarsler om fare



- Forkert håndtering kan føre til betydelige person- og materielle skader. Derfor må montering, installation, idriftsættelse, fejlfinding, vedligeholdelse og reparationsarbejde kun udføres af kvalificerede personer.
- Saml **kun** produktet, hvis leveringsomfanget er komplet og i perfekt stand.
- Sørg for, at alle dele er ubeskadigede og korrekt samlet. Der er risiko for personskade ved forkert montering. Beskadigede dele kan påvirke sikkerhed og funktion.
- Foretag ikke ændringer på produktet.
- Kontrollér fastgørelsen med jævne mellemrum.
- Når du bruger trappestigen, skal du sørge for, at den er helt åben og sikker.

Fare for børn



- Hold børn væk fra emballagematerialet. Der er risiko for kvælning!
- Hold børn væk fra monteringsstedet, mens produktet samles. Leveringsomfanget indeholder små dele, som kan sluges eller forårsage alvorlige skader.
- Produktet er ikke legetøj, klatrevæg eller sportsudstyr til børn. Børn må ikke lege med produktet.
- Børn kan komme til skade, når de leger med produktet eller trækker sig op på det.
- Placer ikke produktet direkte eller i umiddelbar nærhed af et legeområde.
- Forklar børnene, hvordan de skal bruge produktet korrekt, og lad dem aldrig være uden opsyn, mens de leger.

Risiko for personskade
Forkert håndtering af produktet kan føre til skader.



- Kontrollér produktet for synlige skader før hver brug.
- Foretag ikke designændringer på produktet. Hvis du vil foretage ændringer, skal du indhente producentens tilladelse og udføre dem i overensstemmelse med instruktionerne.
- Hvis produktet er beskadiget, må det ikke længere bruges. Beskadigede dele skal repareres eller udskiftes med originale reservedele.
- **Livsfare på grund af elektrisk spænding**: Der er umiddelbar livsfare ved berøring af **spændingsførende** dele. Beskadigelse af isoleringen eller enkelte komponenter kan være livstruende. -> Hvis isoleringen er beskadiget, skal du straks slukke for strømforsyningen og få den repareret.

Risiko for beskadigelse



- Åbn ikke emballagen med skarpe genstande (f.eks. knive, sakse eller lignende), da det kan beskadige produktet. Vær forsigtig, når du åbner.
- Hvis du åbner emballagen uforsigtigt med en kniv eller andre skarpe genstande, kan produktet blive beskadiget. Vær meget forsigtig, når du åbner.
- Læg pap, folie eller lignende ud til opbevaring af produktets dele før montering til senere installation. Det reducerer risikoen for at ridse delene.
- Brug ikke produktet i nærheden af varmekilder eller åben ild.

Risiko for eksplosion



- Opbevar ikke let antændelige, brændbare eller eksplosive stoffer inde i produktet.
- Meget brandfarlige stoffer kan bryde i brand.

4. Produktets egenskaber

Overordnede dimensioner (L x B x H)	89 x 163 x 182 cm
Højde bagvæg	170 cm
Grundareal (B x L)	1,2 m^2
Dørens dimensioner (B x H)	61 x 165 cm
Vægt	ca. 30,5 kg
Materiale	Galvaniseret stålplade
Væggens tykkelse	0,25 mm

5. Leveringsomfang

Kontrollér emballagen for ydre skader ved levering. Desuden skal du straks efter udpakningen kontrollere, at leveringsomfanget er komplet, og at produktet og alle komponenter er i perfekt stand. Monter kun produktet, hvis leveringsomfanget er komplet og ubeskadiget.

Dele

Nr.	Del	Antal
1	 752 mm	2
2	 1501 mm	1
3	 1501 mm	1
4L	 1670 mm	1
4R	 1670 mm	1
6	 662 mm	1
7	 1469 mm	1

Del nr.	Del nr.	Antal
11	 718 mm	1
12	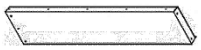	1
15	 1625 mm	2
17	 868 mm	2
21L		1
21R		1
D1	 1660x 328 mm	1

Nr.	Del	Antal
9	 718 mm	1
10	 1473 mm	1
D4	 650 mm	3
F1		140
F2		33
F3		4
G2		2
GB		1
GB1		1
GC		4
GD		2

Del nr.	Del nr.	Antal
D2	 1660x 328 mm	1
D3	1660 mm	2
P3	 1670 mm	4
P4	 1670 mm	4
P5	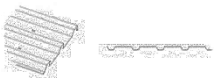 868 mm	2
P6	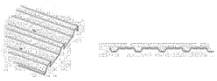 868 mm	2
P12	 1670 mm	1
P13	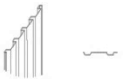 1670 mm	1
S2	 Skruedæksel	55
S3		144

6. Montering

Installationssted



Installationen af produktet kan være reguleret af bygningsreglementet. Tilladelsen til at installere produktet kan inddrages af myndighederne, hvis installationsbetingelserne overtrædes.

- Rådfør dig med den ansvarlige myndighed før installation.
- Overhold de gældende regler.
- Placer og installer produktet på et sikkert, plant og fast underlag. Fundamentet skal være stærkt, plant og firkantet. Dette kan kontrolleres med et vaterpas.
- Fundamentet kan være lavet af behandlet træ eller beton for at forhindre fugt i at trænge ind i skuret. Et betonfundament eller en gulvplade skal have lov til at tørre, før man bygger på det.
- Fundamentet kan også laves af mursten, blokke osv.
- Produktet **må ikke** bygges eller placeres direkte på græs eller jord.
- Fundamentet **skal** hælde mod kanterne for at forhindre vandindtrængning.
- Produktet **skal** være solidt forankret i jorden.
- Hold en sikkerhedsafstand på mindst 2 meter til andre konstruktioner. Det gør installationen lettere og kan redde liv i tilfælde af brand.

6.1. Sikkerhedsinstruktioner

Alle sundheds- og sikkerhedsoplysninger skal læses.

Risiko for personskade
Forkert håndtering under installationen kan føre til kvæstelser.

- Dit produkt vil blive leveret i en pakke. Sørg for, at pakken åbnes i toppen. Vær meget forsigtig, når du åbner pakken, så du ikke beskadiger produktets overflader.
- Placer kun produktet på en sikker, jævn og fast overflade.
- Der skal være mindst 2 personer til at samle produktet.
- Brug beskyttelsestøj som f.eks. sikkerhedssko og beskyttelseshandsker under monteringen.
- Alle fastgørelser (skruer, møtrikker osv.) skal spændes omhyggeligt.
- Installer produktet på tørre og vindstille dage for at undgå skader forårsaget af vind og glatte gulve.
- **Vi gør opmærksom på, at Home Deluxe GmbH ikke påtager sig nogen omkostninger til installation eller teknisk service - som f.eks. elektrikeromkostninger eller lignende specialistomkostninger.**

Risiko for beskadigelse

- Placer ikke produktet under overhængende træer eller grene, da disse kan falde ned og beskadige produktet.
- Hvis produktet skal installeres i en vinkel, skal du kontrollere, at produktet er i vater, f.eks. med et vaterpas.

6.2. Montering af produktet

Produktet leveres adskilt og kan samles med en lille indsats. Følg monteringsvejledningen omhyggeligt. Produktets funktion og sikkerhed kan ikke garanteres, hvis instruktionerne ikke følges. Før monteringen påbegyndes, skal du gøre dig bekendt med beslag og fastgørelseselementer for at lette brugen i byggefasen.

Vi anbefaler at montere produktet på tørre og vindstille dage.

Nødvendigt værktøj/beskyttelsestøj

	Beskyttelsesbeklædning	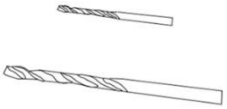	Spiralboremaskine
	Målebånd		Skruenøgle
	Stikdåse	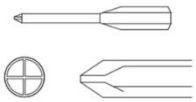	Skruetrækker
	Boremaskine		Trappestige

- Følgende instruktioner skal læses omhyggeligt.

Oversigt over montering

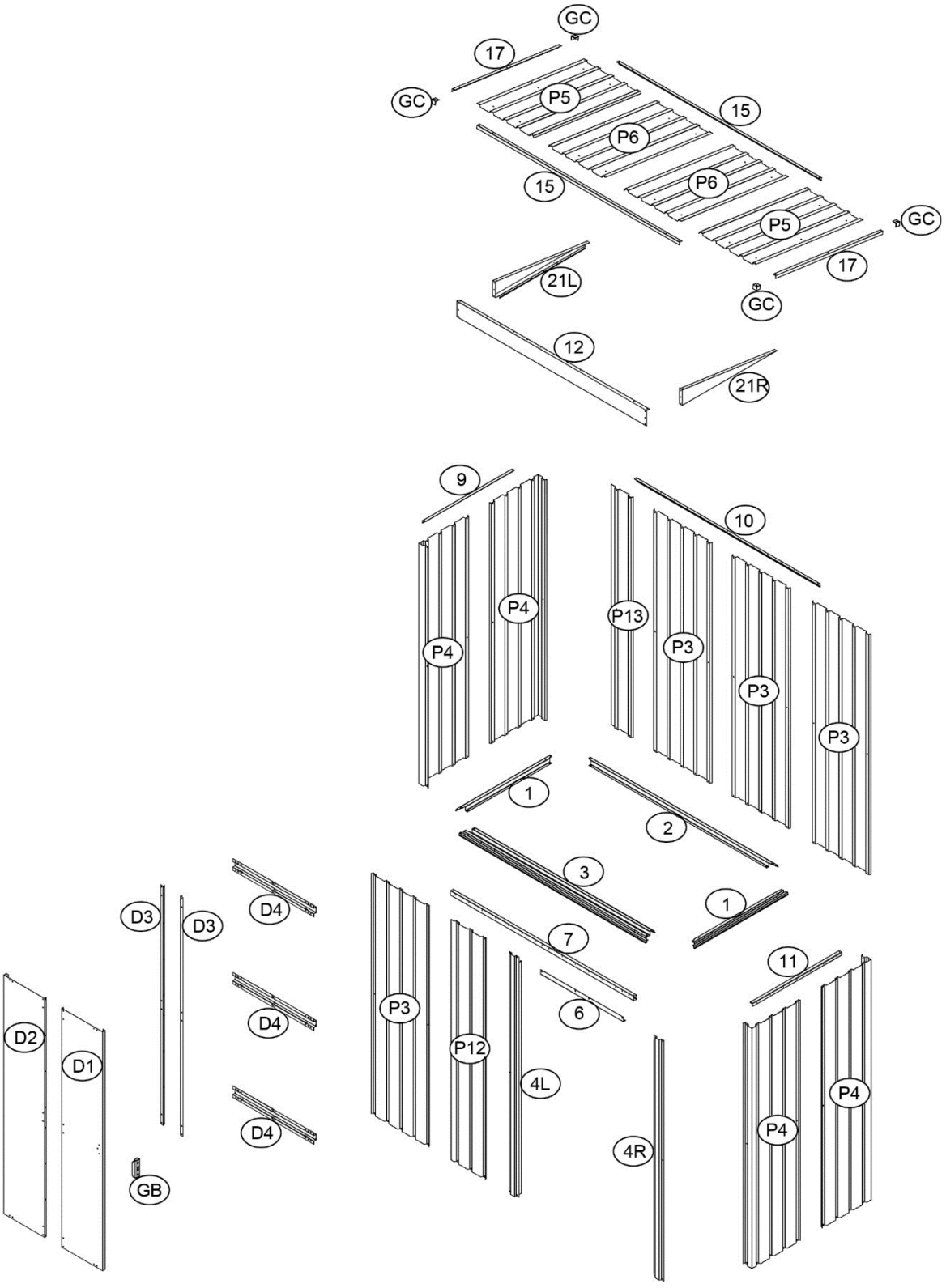

Trin 1:

Nr.	Del	Antal
1		2
2		1

Nr.	Del	Antal
3		1

- Skru 2x profil **(1),** profil **(2)** og profil **(3)** fast på rammen med skruerne **(F1)**.
- **OBS:** Rammen **skal** justeres i rette vinkler.

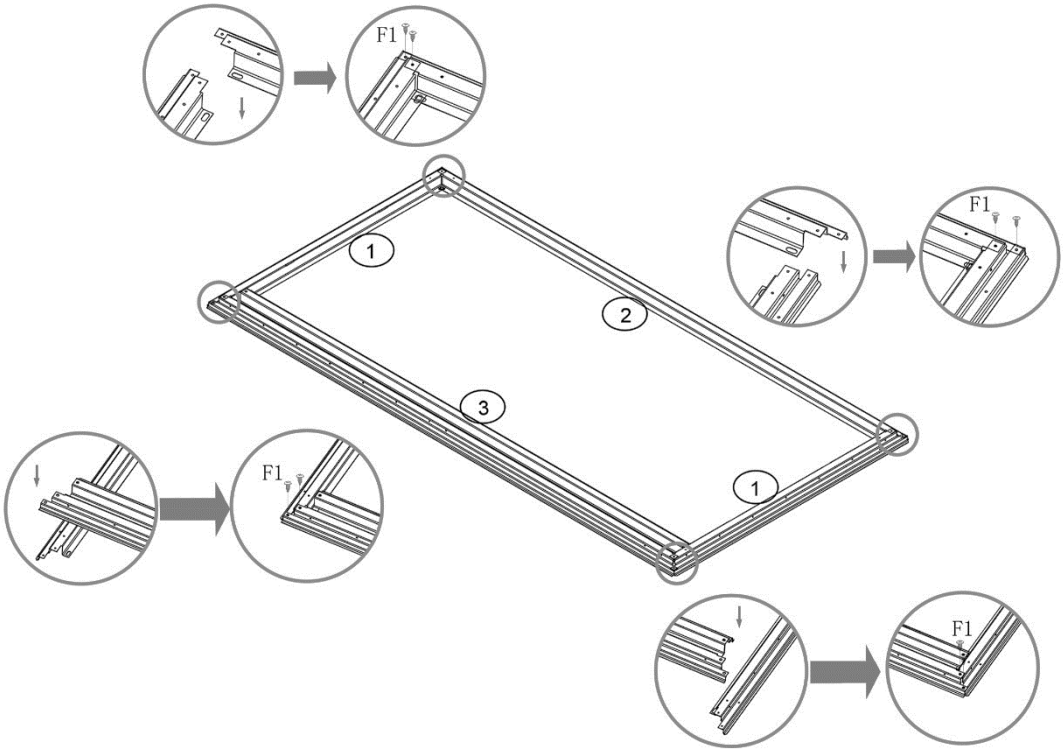

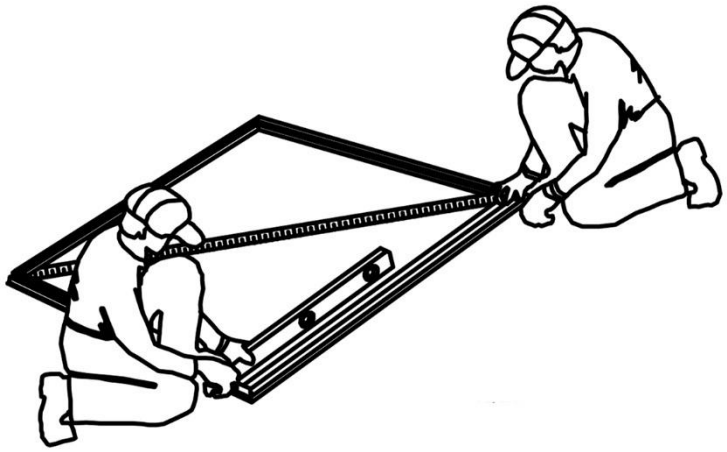

- Hvis diagonalerne er lige lange, er rammen kvadratisk.
- Rammen **skal** nivelleres i rette vinkler med et vaterpas, og hullerne skal flugte.

Trin 2:

Nr.	Del	Antal
P4		**1**
P3		**1**

Bemærk: Rammen skal forankres til soklen.

- Placer væggene **(P3, P4**) overlappende i det bageste venstre hjørne og i rammens rille.
- Skub skiven **(S3)** på skruen **(F2)**. Skru det bageste venstre hjørne **(P3, P4)** fast med skruen og møtrikken **(F2)**.
- Skru væggene fast i bunden af rammen med 7x skrue **(F1)** og skive (**S3)**.

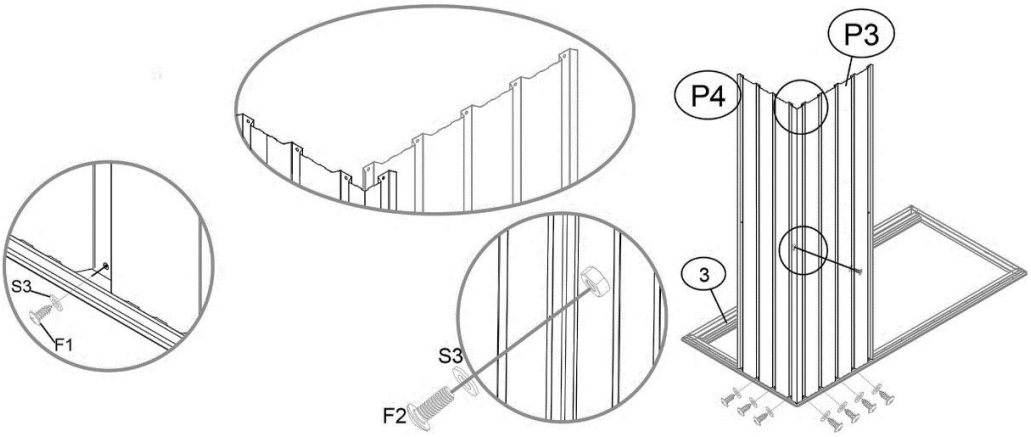

Trin 3:

Nr.	Del	Antal
P4		**1**
P13		**1**

- Placer væggene **(P4, P13)** overlappende i det bageste højre hjørne og i rammens rille.
- Skub skiven (**S3)** på skruen **(F2)**. Skru det bageste højre hjørne (**P4, P13**) fast med skruen og møtrikken **(F2)**.
- Skru væggene fast i bunden af rammen med 4x skrue **(F1**) og skive (**S3)**.

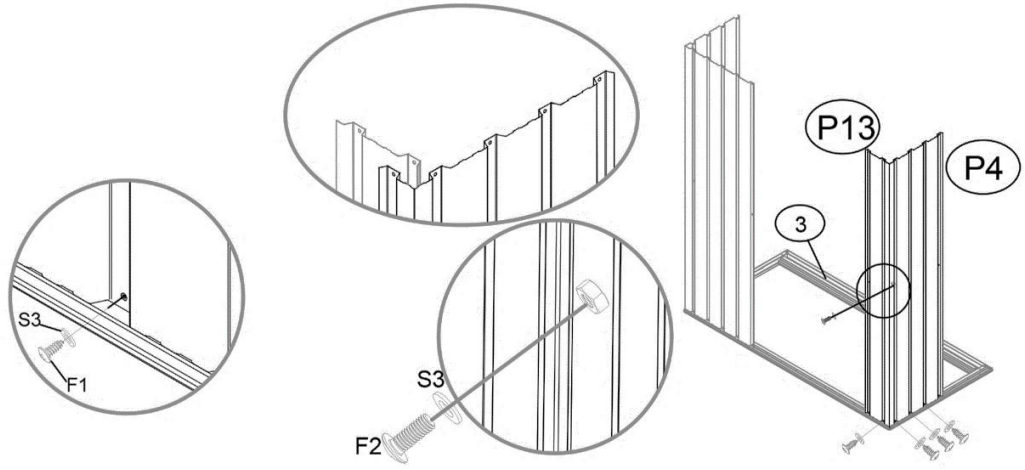

Trin 4:

Nr.	Del	Antal
P4		1
P3		1

- Placer væggene **(P4, P3)** overlappende i det forreste højre hjørne og i rammens rille.
- Skub skiven **(S3)** på skruen **(F2)**. Skru det forreste højre hjørne (**P4, P3)** fast med 2x skrue og møtrik **(F2)**.
- Skru væggene fast i bunden af rammen med 8x skrue **(F1**) og skive (**S3)**.

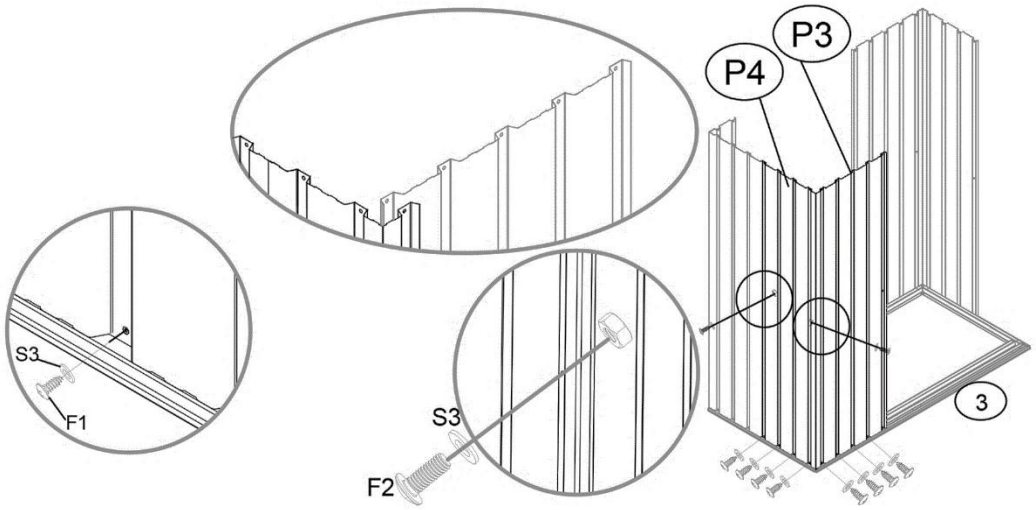

Trin 5:

Nr.	Del	Antal
P4		1
4R		1

- Placer væggene **(P4, 4R)** overlappende i det forreste venstre hjørne og i karmens rille.
- Skub skiven (**S3)** på skruen **(F2)**. Skru det forreste venstre hjørne (**P4, 4R**) fast med 2x skrue og møtrik **(F2)**.
- Skru væggene fast i bunden af rammen med 6x skrue **(F1**) og skive (**S3)**.

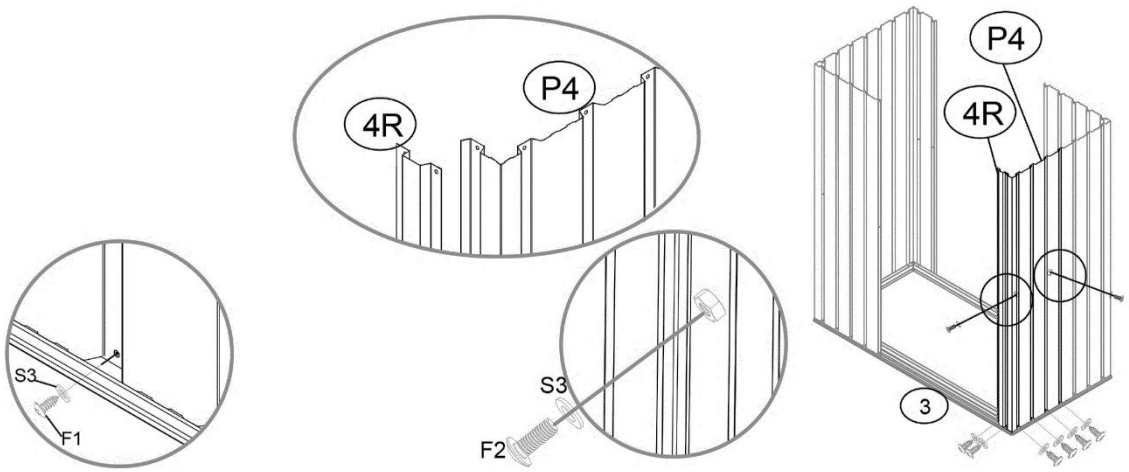

Trin 6:

Nr.	Del	Mængde
7		1
12		1

Nr.	Del	Antal
G2		2

- Skub begge dørruller (**G2**) ind i holderen (**7)**.
- Placer pladerne (**12, 7)** til taget på rammen.
- Skru pladerne (**12, 7)** sammen med 5x skruer **(F1)** og skiver (**S3)**.

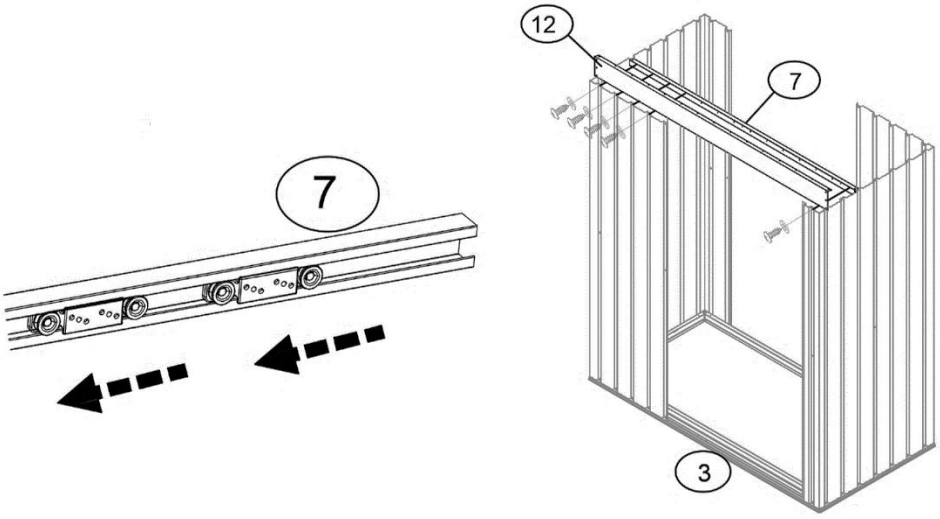

Trin 7:

Nr.	Del	Antal
21L		1
21R		1

Nr.	Del	Mængde
9		1
11		1

- Placer de vinklede plader (**21L, 21R**) på rammen.
- Skru pladerne (**21L, 9)** sammen med 7x skruer (**F1)** og skiver (**S3)**.
- Skru pladerne (**21R, 11)** fast med 7x skrue (**F1**) og skive (**S3**).
- Skub skiven (**S3**) på skruen **(F2)**. Skru pladerne (**21R, 12)** og **(21L, 12**) sammen med 3x skrue og møtrik hver.

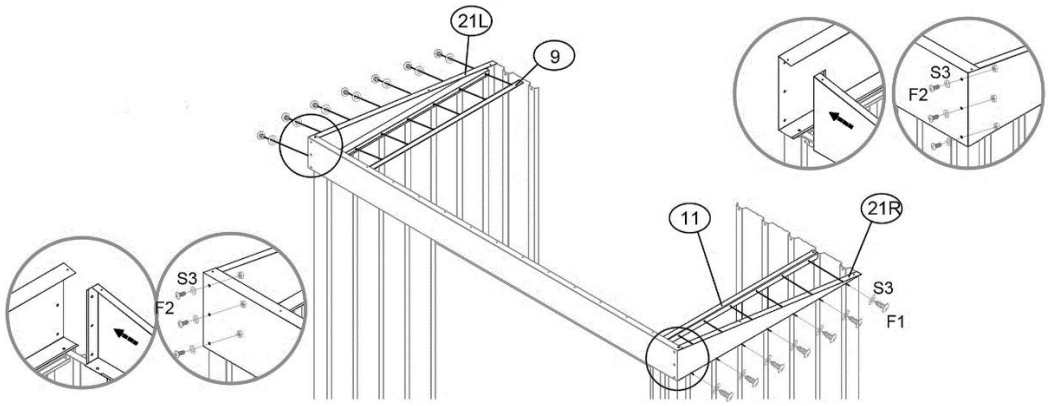

Trin 8:

Nr.	Del	Mængde
P12		1
4L		1

Nr.	Del	Antal
6		1

- Placer væggene **(P12, 4L**) overlappende i karmens rille.
- Skub skiven **(S3)** på skruen **(F2)**. Skru pladerne (**P12, 4L**) sammen med 2x skrue og møtrik **(F2)**.
- Skru væggene (**P12, 4L**) fast i bunden af rammen med 4x skrue **(F1)** og skive (**S3)**.
- Skru væggene (**P12, 4L**) og metalpladen (**6)** sammen med 7x skrue (**F1**) og skive (**S3)**.

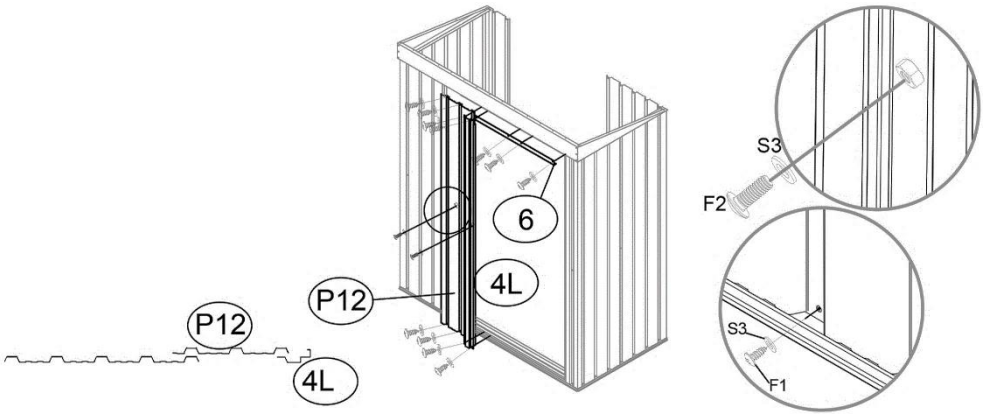

Trin 9:

Nr.	Del	Mængde
10		1
P3		2

- Placer begge vægge (**P3**) overlappende i rammens rille.
- Skub skiven (**S3**) på skruen **(F2)**. Skru væggene sammen med 3 x skrue og møtrik (**F2**).
- Skru væggene (**P3)** fast i bunden af rammen med 9x skrue **(F1)** og skive (**S3)**.
- Skru væggene (**P3**) og pladen (**10)** fast i toppen med 13x skrue (**F1**) og skive (**3)**.
- Skru overbygningen fast ovenfra i alle 4 hjørner med skruen (**F1**).

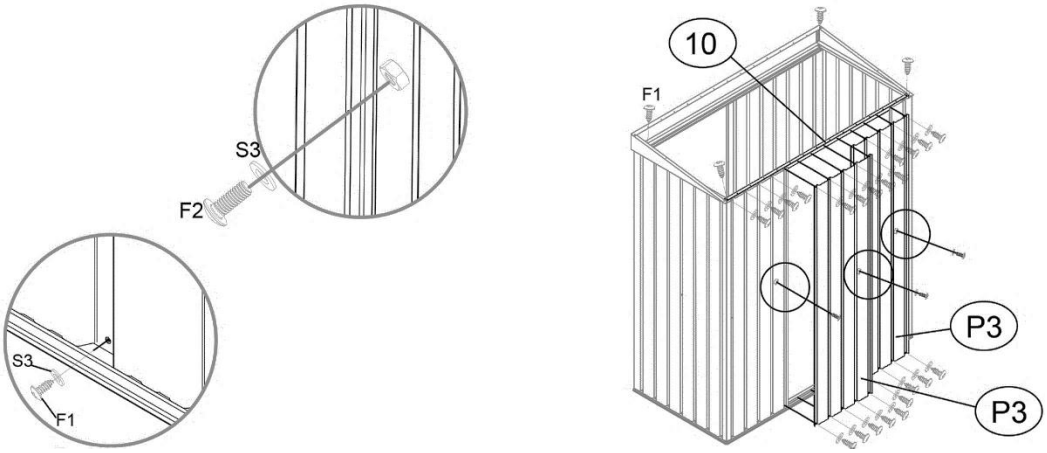

Trin 10:

Nr.	Del	Antal
P5		**2**
P6		**2**
P3		**2**

- Placer taget (**2x P5, 2x P6**) overlappende på karosseriet med taget (**P5**) på ydersiden.
- Skru taget (**P5, P6**) og overbygningen sammen med 16x skrue **(F1)** og spændeskive (**S3)**.

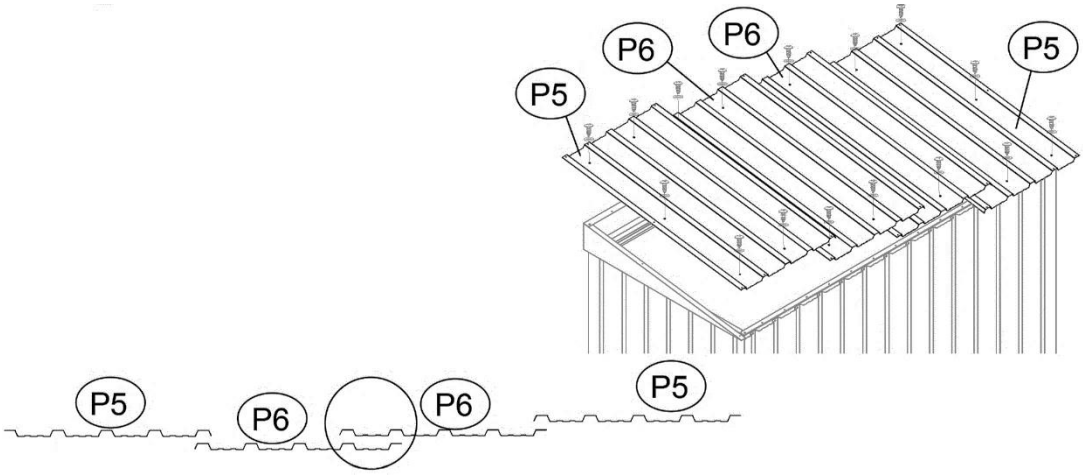

Trin 11:

Nr.	Del	Mængde
15		**2**
17		**2**

Nr.	Del	Mængde
GC		**4**

- Monter listerne (**2x 15, 2x 17)** rundt om taget, hullerne skal flugte. Skru hjørnerne fast med 4x skrue **(F1**).
- Skru lægterne fast med 6x skrue **(F1)** og skive (**S3)**.

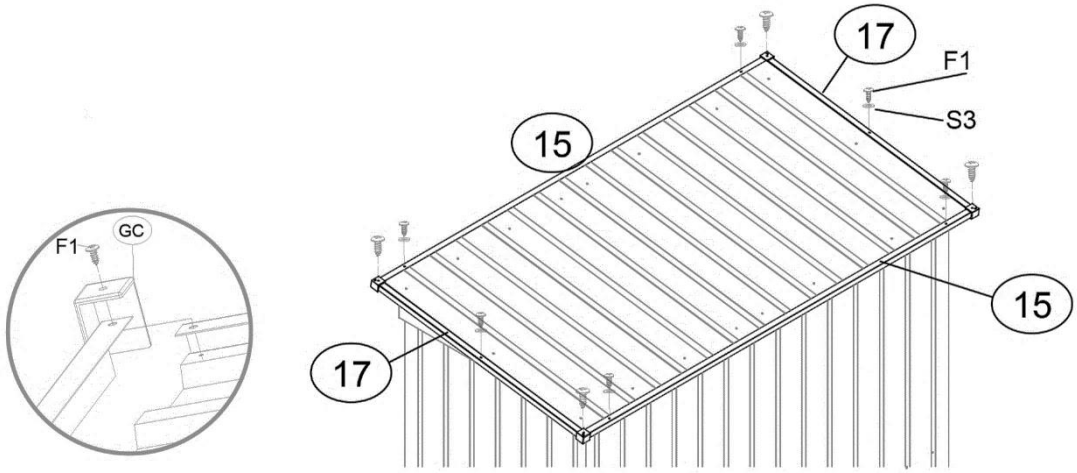

Trin 12:

Nr.	Del	Antal
D1		1
D2		1

Nr.	Del	Mængde
D3		2

- Placer dørene **(D1, D2)** ved siden af hinanden.
- Placer begge lister (**D3**) i niveau med dørene, og skub dem ind til midten af døren.
- Skru (**D1, D2** og **2x D3**) sammen med 3x (**F2)**.

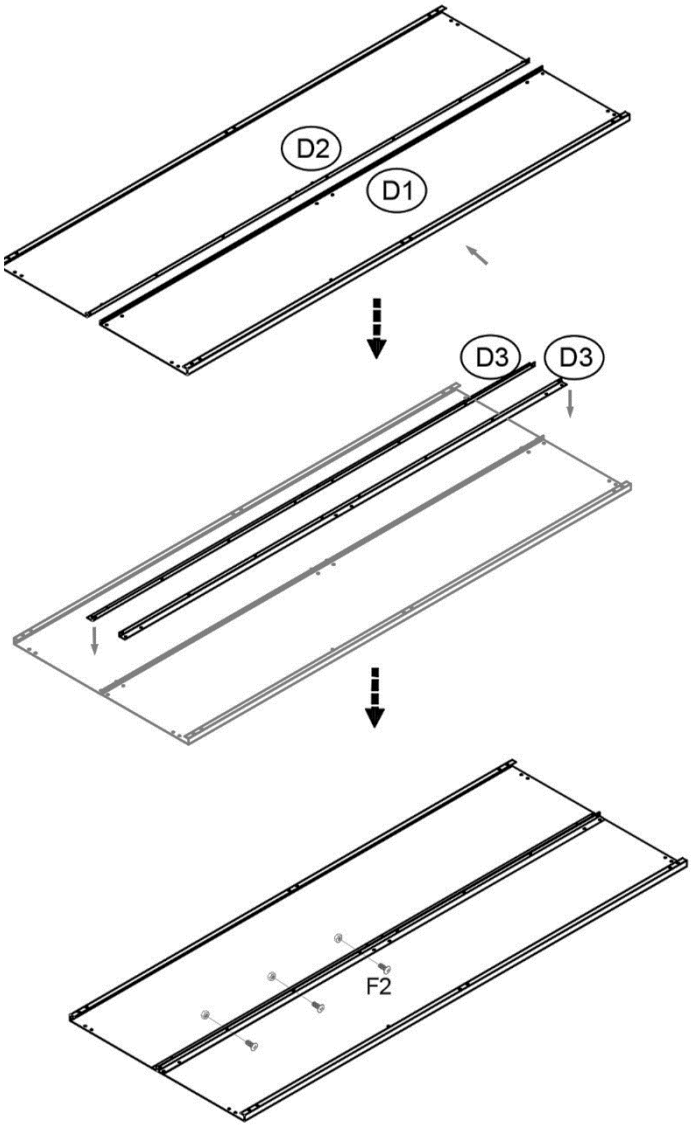

Trin 13:

Nr.	Del	Antal
D4		3

- Skub de tre forstærkninger (**D4**) på/ind i døren (bund, midte og top).
- Skru de tre forstærkninger sammen med 4x skrue **(F1**) og skive (**S3**) hver.
- Skru **(D1, D2** og **2x D3)** sammen med 3x (**F2)**.

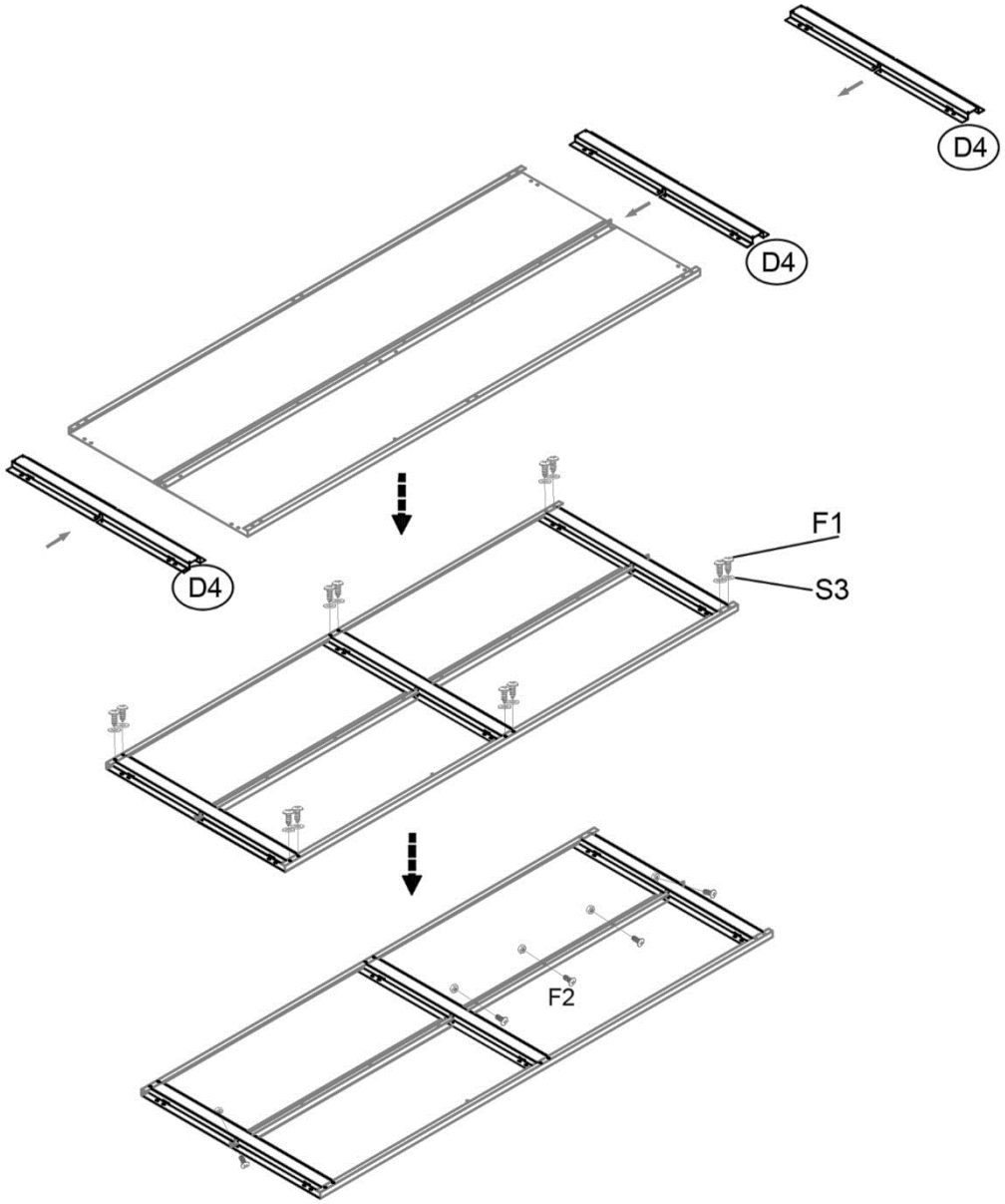

Trin 14:

Nr.	Del	Mængde
DK		1
GB1		1

- Skru døren fast (bund, midte og top) med 12x skrue **(F1)** og skive (**S3)**.
- Skru håndtaget (**GB**) med forstærkningen (**GB1**) fast på døren.

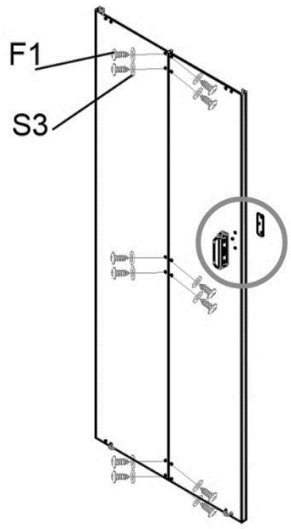

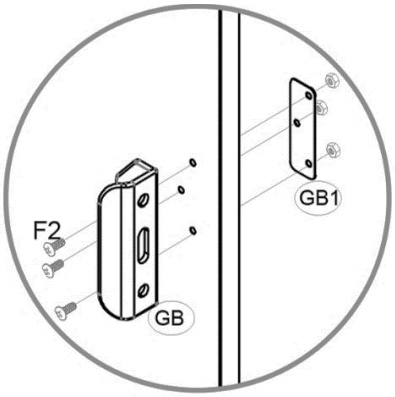

Trin 15:

Nr.	Del	Antal
GD		2

- Skru begge styr (**GD**) fast i bunden af døren med skrue **(F2)** og spændeskive (**S3)**.

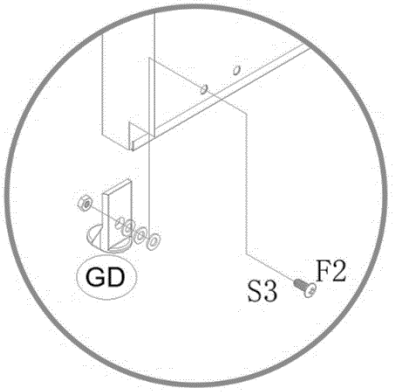

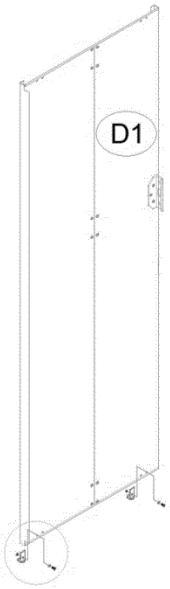

Trin 16:

- Hæng døren op i produktet.
- Vip først de to føringer (**GD**) i bunden, derefter i toppen på dørrullerne (**G2)**, og skru hver fast med 2x skrue (**F3)**.

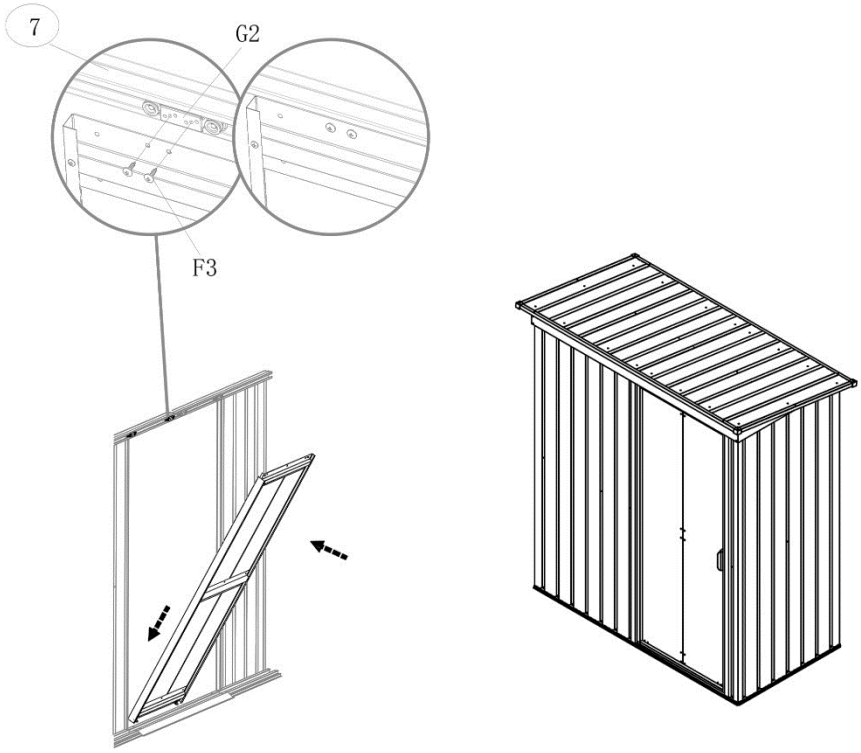

7. Anvendelse

7.1. Sikkerhedsinstruktioner

Følgende sundheds- og sikkerhedsoplysninger skal læses omhyggeligt.

Risiko for personskade
Forkert håndtering under drift kan føre til skader.

- Brug ikke et beskadiget produkt.
- Der må ikke foretages ændringer på produktet.
- Produktet er ikke legetøj, klatrevæg eller sportsudstyr til børn. Børn må ikke lege med produktet.
- Kontrollér fastgørelsen med jævne mellemrum.
- Kontrollér med jævne mellemrum, at døren bevæger sig let.

7.2. Første ibrugtagning

Kontrollér produktet for skader, før det tages i brug første gang. Produktet må kun bruges, hvis det er ubeskadiget.

7.3. Betjening

Produktet er vejrbestandigt, let at rengøre, UV-bestandigt og holdbart takket være den galvaniserede stålplade.

- Sørg for, at produktet er i god stand, før du bruger det første gang.
- Kontrollér, at døren bevæger sig jævnt, og at den lukker ordentligt.

8. Fejlfinding

Hvis følgende fejl opstår under drift, skal du kontrollere følgende fejlårsager ved hjælp af nedenstående tabel. Hvis fejlen ikke kan afhjælpes ved hjælp af de anførte foranstaltninger, skal produktet tages ud af drift.

Fejl	Mulig årsag	Løsning
Produktet slingrer/svinger eller kan flyttes	- Fastgørelsesskruerne til basen har løsnet sig. - Produktet sidder løst på basen.	- Spænd fastgørelsesskruerne - Skru produktet godt fast på underlaget
Taget er utæt	- Produktet er ikke i en ret vinkel - Fastgørelsesskruerne til soklen har løsnet sig.	- Juster produktet i rette vinkler - Spænd fastgørelsesskruerne
Døren kan ikke åbnes eller lukkes ordentligt	- Produktet er ikke i en ret vinkel	- Juster produktet i rette vinkler
Døren kører stift	- Produktet er ikke i en ret vinkel - Der har samlet sig snavs på dørrullerne	- Juster produktet i rette vinkler - Rengør dørrullerne

Hvis der opstår andre problemer med produktet, bedes du kontakte os.

9. Vedligeholdelse og pleje

Produktet er nemt at rengøre. Brug en fugtig klud og et mildt rengøringsmiddel til at rengøre overfladerne. Følg anvisningerne fra producenten af rengøringsmidlet. Brug ikke aggressive rengøringsmidler eller højtryksrensere til rengøring.

10. Instruktioner for bortskaffelse

- Bortskaf produktet og alle komponenter i overensstemmelse med lokale og landespecifikke regler for at forhindre skader på miljøet.
- Vores emballage er fremstillet af miljøvenlige materialer. Disse kan genbruges og fungerer dermed som værdifulde råmaterialer. Bortskaf emballagematerialet (papemballage, snavset emballage osv.) separat og korrekt i overensstemmelse med de gældende nationale bestemmelser.
- Ved bortskaffelse af disse produkter skal de gældende nationale bestemmelser også overholdes.
- Kontakt producenten, hvis du er i tvivl om bortskaffelsen.
- Du kan også få oplysninger om korrekt bortskaffelse hos de lokale affaldscentre.

Home Deluxe GmbH
Schanzeweg 2
32312 Lübbecke
Lübbecke, Tyskland
Tlf: +49 (0)5743 6181-0
www.home-deluxe-gmbh.de

GA-002-01-BOHIO_XS